TONI

COPENHAGEN
1918

Indbygningsvejledning

Indbygningsvejledning

TONI´s indbygningsarmatur blev udviklet, da virksomheden vandt entreprisen på det nye Rigshospital, der blev taget i brug i 1970 med det 16-etager høje centralkompleks som grundstamme. TONI designede et topmoderne indbygningsarmatur, hvor så meget som muligt var skjult i væggen for at sikre optimale hygiejniske forhold. Det kendetegner stadig produktet den dag i dag.

01

Indbygningsbatteri muret inde. Den 15mm neddrejede del, skal være synlig ved færdig væg.

02

Montering af keramiske overdele

03

Montering af omskifter

04

Færdigmonteret armatur til håndvask

05

Færdigmonteret med hoved - og håndbruseudtag

06

Færdig monteret med kartud og håndbruseudtag

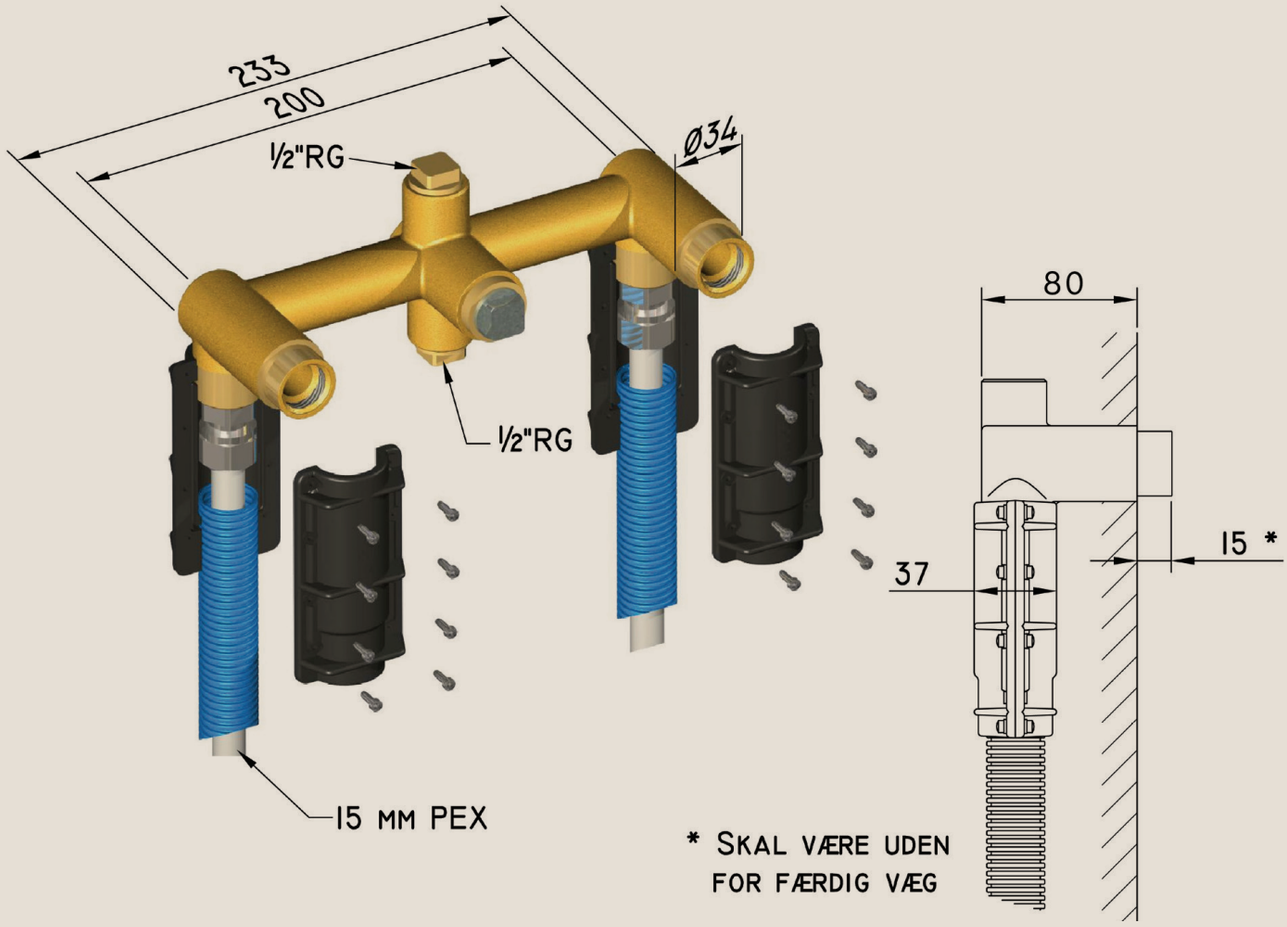

I dag har man en universel krop. Denne monteres til otte salgsmodeller. For dem alle gælder det, at tilslutning sker med PEX på tilgangen. Afgangen er trykløs, og må derfor laves af en aut. blikkenslager/ VVS'er på stedet.

NB: Ved modellerne med omskifter, kommer vandet altid først ud nedad! Samme retning som vandtilgangen.

TILGANG NEDEFRA	CHRISTIANSBORG OG KRYDSGREB	SP OG SP-ALBUE
Afgang fremad	T.40.010	T.40.110
Afgang opad	T.40.020	T.40.120
Afgang nedad *	T.40.030	T.40.130
Afgang op- og nedad	T.40.050	T.40.150

* Denne model leveres kun, såfremt man i brusekabine har til- og afgang oppefra. SKAL oplyses ved bestilling!

01

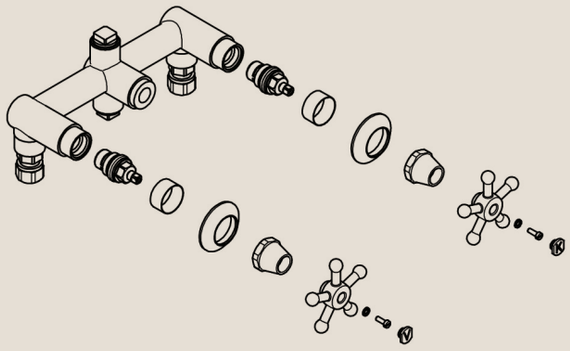

02

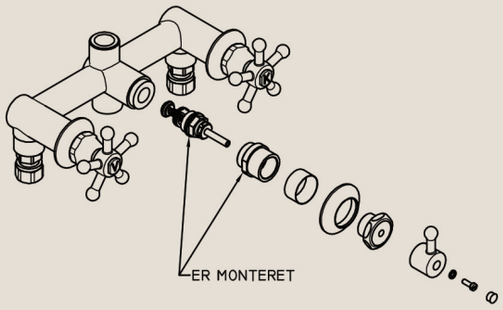

03

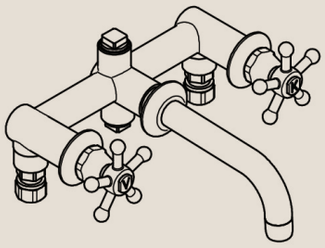

04

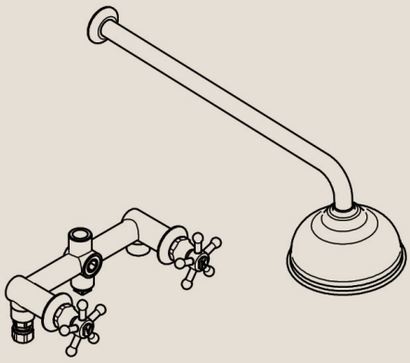

05

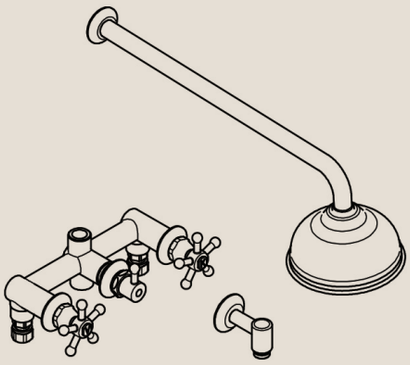

06

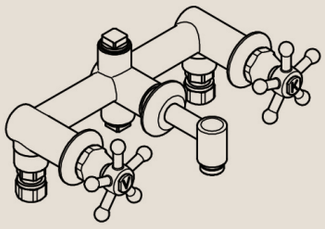

07

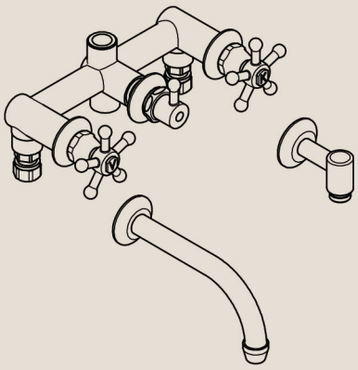

08

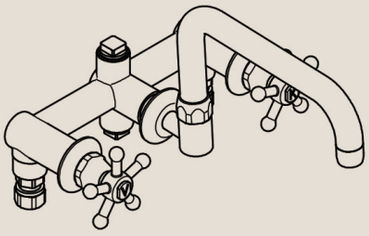

RH – Indbygningsbatteri, må kun installeres af en aut. VVS installatør!

Den neddrejede del af armaturhalsen (længde 15 mm) skal være uden for færdig væg. Ved færdig væg forstås inkl. fliser, puds eller anden overflade. Her monteres dækrør og roset inden montage af ventiloverdel. Roset fastgøres med silikone. Batteriet er leveret med PEX lækagebokse.

I mur væg: montagebøjle med nippelsæt varenr. 40.001.
I gips væg: montagebøjle varenr. 40.002.

Tegning 1: Montering af ventiloverdele

Ventiloverdeltyper Christiansborg og Krydsgreb er keramiske overdele. Først monteres det keramiske topstykke, derefter dækkappen. Grebene monteres med skrue og tandskive, mærkeknappen presses i.

Monteringen er beskrevet for SP grebet. SP-albue køller har samme fremgangsmåde. Vip grebet frem og tilbage så du kan se hvornår overdelen står i åben stilling. Det er den når pakningen er nærmest 6-kanten. Sørg for at pakningsholderen er skruet så langt ind som muligt. Du skal stille ventiloverdelen i åben stilling. Forestil dig en gammeldags urskive... SP grebet skal i åben stilling stå på kl. 12.00. Når du lukker grebet, vil det så stå i kl. 6.00. Prøv at skru topstykket på med hånden, for at se hvilket klokkeslæt det står på. Vi skal ramme en indstilling der hedder ca. 5 minutter i 12. De sidste 5 minutter skal vi bruge til at spænde topstykket fast med.

I æsken med topstykket er der en lille pose med 5 kobberskiver i. Disse skiver har forskellige tykkelser. Hvis du rammer en indstilling der hedder kvart over 12, så skal du skrue topstykket af, sætte en skive på så du rammer den indstilling, der hedder ca. 5 minutter i 12. Du skal ved hjælp af en eller max to skiver finde en indstilling der hedder ca. 5 minutter i 12. Når du har fundet denne indstilling, skruer du topstykket af. Du skal nu indstille topstykket til sædedybden. Sædedybden på batteriet er 28mm. Du skal indstille topstykket til 28,5mm (tommelstok mål). Pakningsholderen kan skrues ind og ud. Målt fra undersiden af 6-kanten til toppen af den sorte pakning, skal du ramme 28,5mm. Når du har gjort dette, skal du låse den lille kontra møtrik. Åbn nu ventiloverdelen igen.

Skru ventiloverdelen på batteriet med hånden. Prøv nu at lukke ventiloverdelen forsigtigt... stop når du møder en naturlig modstand, hvilket burde være ca. 5mm før lukkestilling. Åbn ventiloverdelen igen (Skete det ikke, så skal du starte forfra). Nu skal du sætte o-ringen på under 6-kanten. Skru ventiloverdelen på med hånden. Sæt nu klud og 32mm fastnøgle på og spænd forsigtigt de sidste 5 minutter.

VIGTIGT, Ved installation af SP-armaturet bør der monteres et snavsfilter på tilgangene, så man undgår at der kommer snavs fra rørene frem til pakningerne. Især i gamle installationer kan der forekomme løs rust og sten fra aflejringer i rørene.

Tegning 2: Omskifteren

Montér 6-kant og omskifter greb med skrue og tandskive, mærkeknap presses i.

Tegning 3: Indbygning til håndvask

Tudens fremspring er 200mm. Tudens højde fra center af armatur er 65 mm nedad.

Tegning 4: Indbygningsbatteri med hovedbruser

Bruseudtagets fremspring er 400mm, brusehovedet er 150mm. Bruseudtagets højde inkl. Brusehoved er 180mm målt fra center af bruserør.

Tegning 5: Indbygningsbatteri med hovedbruser og håndbrusudtag

Bruseudtagets fremspring er 400mm, brusehovedets diameter er 150mm. Hovedbruseren skal tilsluttes på den afgang der peger i samme retning som vandtilgangen. Dermed kommer vandet først ud af hovedbruseren.

Tegning 6: Indbygningsbatteri med håndbruseudtag

Håndbruseudtag er med indbygget kontraventil og har et fremspring på 50mm.

Tegning 7: Indbygningsbatteri med kartud og håndbruseudtag

Kartudens fremspring er 150mm. Kartuden skal tilsluttes på den afgang der peger i samme retning som vandtilgangen.
Dermed kommer vandet først ud i karret.

Tegning 8: Indbygningsbatteri til køkkenvask

Svingleddet, som tuden monteres på, giver et fremspring på 50mm.
Med L tud, er fremspring på tud 200mm, tudens højde fra center af armatur er 65mm opad. Med S tud, er fremspring på tud 200mm, tudens højde fra center af armatur er 150mm nedad.

Tegning 8: Indbygningsbatteri til køkkenvask

Svingleddet, som tuden monteres på, giver et fremspring på 50mm.
Med L tud, er fremspring på tud 200mm, tudens højde fra center af armatur er 65mm opad.
Med S tud, er fremspring på tud 200mm, tudens højde fra center af armatur er 150mm nedad.

Udtag der ikke sidder direkte i batterikroppen, tegninger 4,5 og 7: Er trykløse installationer. Bemærk dog, at rosetten har en diameter på 50mm.

Rengøring og vedligeholdelse af Toni Armaturer

For at lette den daglige rengøring og vedligeholdelse, kan armaturerne poleres med almindelig autopolish. Denne behandling gentages med jævne mellemrum efter behov. Armaturerne tørres dagligt af med en fugtig klud. Til almindelig rengøring kan sæbevand eller et flydende rengøringsmiddel anvendes, dog uden indhold af ætsende eller skurende midler. Luftblanderen renses jævnligt under rindende vand eller ved kalkaflejringer med eddike. Forkromede overflader må ikke udsættes for stærke syrer eller midler indeholdende syrer. Messingoverflader må ikke udsættes for stærke syrer eller baser, men bør gøres rent med brasso.
PVD-overflader rengøres som forkromede overflader.

www.tonicopenhagen.dk